| | | | |
|---|---|---|---|
| | | | |
| | | | |
| | | | |
| ZMĚNA | | DATUM | PODPIS |

OBJEDNATEL

**Správa železniční dopravní cesty, státní organizace**
Praha 1 - Nové Město, Dlážděná 1003/7, PSČ 110 00
**Oblastní ředitelství Praha**
**Praha 7, Partyzánská 24,** PSČ 170 00

S–JTSK ±0,000 = 222,06 m n.m. Bpv

PROJEKTOVÁ, INŽENÝRSKÁ A KONZULTAČNÍ ORGANIZACE
CERTIFIKÁT ISO 9001 DIČ CZ60193280
VPÚ DECO PRAHA a.s., PODBABSKÁ 1014/20, 160 00 PRAHA 6 www.vpupraha.cz

VPÚ DECO PRAHA a.s.

| PROJEKTANT | VYPRACOVAL | KONTROLA | HL.INŽ.PROJEKTU |
|---|---|---|---|
| Ing.A.Seko | Ing.arch.Z.Rajkovová | Ing.M.Vénos | M.Pražský |

ATELIÉR POZEMNÍCH STAVEB

REKONSTRUKCE VÝPRAVNÍ BUDOVY V ŽST BEROUN
Nádraží 129, 266 01 Beroun
SO 110 Rekonstrukce objektu
A00 – Architektonické a stavebně technické řešení

| | |
|---|---|
| ČÍSLO ZAKÁZKY | 2–0478–00/40 |
| DOKUMENTACE | DSP+DPS |
| MĚŘÍTKO | |
| DATUM | 12.2018 |
| POČET FORMÁTŮ | |

OBSAH PŘÍLOHY

Tabulka oken a fasádních prosklených stěn

| ČÁST | ČÍSLO PŘÍLOHY | ČÍSLO KOPIE |
|---|---|---|
| E | 03.08 | |
| KÓD | | |

DOKUMENTACI LZE UŽÍVAT POUZE VE SMYSLU PŘÍSLUŠNÉ SMLOUVY O DÍLO. VÝKRES, ČI JEHO ČÁST, MŮŽE BÝT KOPÍROVÁN NEBO JINÝM ZPŮSOBEM ROZŠIŘOVÁN POUZE PO PŘEDCHOZÍM SOUHLASU VPÚ DECO PRAHA a.s.

# TABULKA OKEN

Všechny vnější prosklené výplně otvorů do objektu jsou z plastových profilů s vyztužením a zasklené izolačním trojsklem. Křídla jsou otvíravá, sklápěcí (viz výkresy pohledů) a tabulky oken:

- Plastové okno 82mm
- Rámy oken 6-ti komorový okenní systém se stavební hloubkou 82 mm s hodnotou Uw=1,1 W/m2K.
- Okna vnitřní rám v barvě bílé, vnější rámy barva šedá (pro výpravní objekt) a bílá (administrativní objekt a drážní objekt).
- Rám PVC s tl. obvodových stěn profilů min. 3mm (PVC bez přísad a recyklátu - vysoce jakostní homogenní hladký profil, kategorie A dle ČSN EN 12608), s výztužnými profily s pozinkované oceli v min. tl.1,5-2mm (dle statiky okna).
- Systém bude se středovým těsněním, dvojitým dorazem.
- Celoobvodové kování s mikroventilací s antikorozní úpravou, brzdící vložka ve výklopných nůžkách, pojistka proti klapání křídla ve výklopné poloze, zvedač křídla, letní/zimní ventilace, integrovaná brzda nůžkového pantu. Klika ovládání hliník, cca 1100mm na podlahou. U oken s vysokým parapetem např. na společných chodbách pákový ovladač.
- Připojovací spára okna musí splňovat kritéria současných norem určených zejména požadavky na tepelnou ochranu budov dle ČSN 73 0540-2. Připojovací spára okna vnitřní (interiérová parotěsná fólie) i vnější (exterierová paropropustná a vodotěsná izolace) v těsnícím systému .
- Okna budou zasklená izolačním trojsklem Ug=0,6 W/m2K, teplý okraj, plastový vymezovací rámeček, hloubka zasklení min.24 mm (zapuštěný rámeček trojskla pro omezení rosení skla), třída zvukové izolace dle hlukové studie, hlukový útlum okna min. 45 dB (TZI=2). Sklo osazeno do rámu přes tepelněizolační podložku.
- Součástí dodávky oken je statický výpočet zasklení a rámů. V případě nutnosti budou okna doplněna statickým sloupkem.
- Dodávka včetně osazovacích a doplňujících profilů (zazdívací lišta, horní rozšiřovací profil, těsnících PVC lišt).
- Součástí dodávky kotvení k nosné konstrukci (příponkové plechy z pozink.ocele, vruty nerezové).
- Výrobek certifikovaný pro český trh dle zákona č. 22/1997 Sb. „O technických požadavcích na výrobky." Označen štítkem shody CE dle ČSN EN 14351-1+A1 (2011).
- Uw celého okna do 1,1 W/M2K - prokázat protokolem o výpočtu dle ČSN EN ISO 10077-1 ze zkušebny.
- Okna v 1.NP budou s bezpečnostním sklem třídy P4A a kováním bránícím vysazení - vše třídy WK2. Na oknech v 1.NP budou uzamykatelné kličky.
- Okna budou označena štítkem shody CE dle ČSN EN 14351-1+A1 (02/2011), s klasifikací vlastností okna.

Technická specifikace:

Izolační trojsklo

| | | | |
|---|---|---|---|
| Třída zvukové izolace: | 45dB | | |
| Te: | 70% | | |
| Ug : | 0,6 W/m²K | | |
| Celková propustnost slunečního záření: | | g: | 47,1 |

Výplně otvorů na úrovni terénu tzn. suterénní okna budou provedena s bezpečnostním zasklením odolným proti vniknutí zlodějů nebo útokům vandalů, bezpečnostní třída P4A dle ČSN EN 356. Součástí izolačního trojskla bude vrstvené bezpečnostní sklo s mezivrstvou z polyvinylbutyralových folií (PVB).
Kování v barvě rámu, ovládání otevírání okenních křídel ve výšce max 1800 mm nad úrovní čisté podlahy, v případě, že ovládání otevírání křídel bude umístěno výše, bude použit mechanický pákový ovladač otevírání.

Součástí dodávky oken bude zaměření, dílenská dokumentace k odsouhlasení TDI a investorem, veškerý kotvící a spojovací materiál, kování, krycí lišty a začištění napojení na ostatní konstrukce, tepelnětechnické výpočty. **Dodavetel okna musí prokázat výpočtem (2D teplotní model) splnění požadavku na povrchovou teplotu a lineární činitel prostupu tepla v místě parapetu, nadpraží a ostění dodávaného výrobku dle ČSN730540-2.**

Součástí dodávky oken jsou vnitřní parapety z voděodolné DTD tl.25mm, laminované HPL laminátem min. tl.0,6mm, na spodní straně z impregnovaným protitahem, poloměr zaoblení nosu 10mm, šířka nosu 25mm, hranovací pásky. Barva dle výběru architekta.

Na všech dveřích bude bezpečnostní značení dle platné ČSN.

Okna, která nejsou mléčně zasklená, budou opatřena vodorovnými hliníkovými vnitřními žaluziemi.

# TABULKA OKEN

| KÓD | SCHEMA | POČET |
|---|---|---|

## W.01

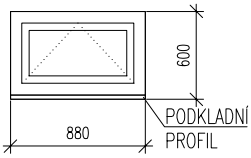


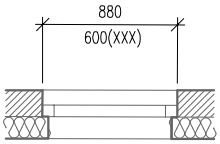


JEDNOKŘÍDLÉ OKNO

STAVEBNÍHO OTVOR: 880 x 600 mm
VÝŠKA PODKL. PROFILU: 30 mm
SOUČ. PR. TEPLA OKNEM: Uw = 1,1 W/m2K
OKENNÍ PROFILY: PLASTOVÉ S PŘERUŠENÝM TEPELNÝM MOSTEM
Uf = 0,87 W/m2K
ZASKLENÍ: IZOLAČNÍ TROJSKLO Ug = 0,6W/m2K
KŘÍDLA: 1x SKLOPNÉ
KOVÁNÍ: OKENNÍ KLIČKA A RUČNÍ PÁKA, BARVA DLE RÁMU OKEN

Okna v 1.PP a 1.NP budou s bezpečnostním sklem třídy P4A a kováním bránicím vysazení - vše třídy WK2.
Na oknech 1.PP a 1.NP budou uzamykatelné kličky.

Okna budou mít z interiérové strany mléčné zasklení.

Ovládání bude pomocí pákového otvírače u všech oken W.01.

| | | | | | | |
|---|---|---|---|---|---|---|
| VÝPRAVNÍ BUDOVA | 1.PP | 1.NP | 2.NP | 3.NP | 4.NP | |
| | 0 | 0 | 0 | - | - | |
| ADMINISTRATIVNÍ BUDOVA | 1.PP | 1.NP | 2.NP | 3.NP | 4.NP | |
| | 0 | 0 | 0 | 0 | 0 | |
| DRÁŽNÍ OBJEKT | 1.PP | 1.NP | 2.NP | 3.NP | 4.NP | |
| | 41 | 0 | - | - | - | 41 |

## W.02

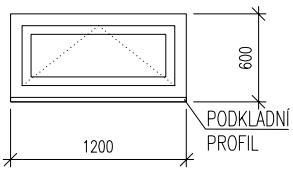


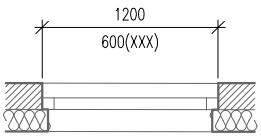


JEDNOKŘÍDLÉ OKNO

STAVEBNÍHO OTVOR: 1200x 600 mm
VÝŠKA PODKL. PROFILU: 30 mm
SOUČ. PR. TEPLA OKNEM: Uw = 1,1 W/m2K
OKENNÍ PROFILY: PLASTOVÉ S PŘERUŠENÝM TEPELNÝM MOSTEM
Uf = 0,87 W/m2K
ZASKLENÍ: IZOLAČNÍ TROJSKLO Ug = 0,6W/m2K
KŘÍDLA: 1x SKLOPNÉ
KOVÁNÍ: OKENNÍ KLIČKA A RUČNÍ PÁKA, BARVA DLE RÁMU OKEN

Okna v 1.PP a 1.NP budou s bezpečnostním sklem třídy P4A a kováním bránicím vysazení - vše třídy WK2.
Na oknech 1.PP a 1.NP budou uzamykatelné kličky.

Okna budou mít z interiérové strany mléčné zasklení.

Ovládání bude pomocí pákového otvírače u všech oken W.02.

| | | | | | | |
|---|---|---|---|---|---|---|
| VÝPRAVNÍ BUDOVA | 1.PP | 1.NP | 2.NP | 3.NP | 4.NP | |
| | 0 | 0 | 0 | - | - | |
| ADMINISTRATIVNÍ BUDOVA | 1.PP | 1.NP | 2.NP | 3.NP | 4.NP | |
| | 31 | 0 | 0 | 0 | 0 | |
| DRÁŽNÍ OBJEKT | 1.PP | 1.NP | 2.NP | 3.NP | 4.NP | |
| | 0 | 0 | - | - | - | 31 |

# TABULKA OKEN

| KÓD | SCHEMA | POČET |
|---|---|---|

## W.03

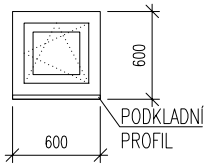


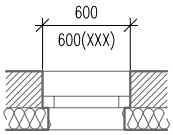


JEDNOKŘÍDLÉ OKNO

STAVEBNÍHO OTVOR: 600 x 600 mm
VÝŠKA PODKL. PROFILU: 30 mm
SOUČ. PR. TEPLA OKNEM: Uw = 1,1 W/m2K
OKENNÍ PROFILY: PLASTOVÉ S PŘERUŠENÝM TEPELNÝM MOSTEM
Uf = 0,87 W/m2K
ZASKLENÍ: IZOLAČNÍ TROJSKLO Ug = 0,6W/m2K
KŘÍDLA: 1x SKLOPNÉ
KOVÁNÍ: OKENNÍ KLIČKA A RUČNÍ PÁKA, BARVA DLE RÁMU OKEN

Okna v 1.PP a 1.NP budou s bezpečnostním sklem třídy P4A a kováním bránicím vysazení - vše třídy WK2.
Na oknech 1.PP a 1.NP budou uzamykatelné kličky.

Ovládání bude pomocí pákového otvírače u všech oken W.03.

| | | | | | |
|---|---|---|---|---|---|
| VÝPRAVNÍ BUDOVA | 1.PP | 1.NP | 2.NP | 3.NP | 4.NP |
| | 0 | 0 | 0 | - | - |
| ADMINISTRATIVNÍ BUDOVA | 1.PP | 1.NP | 2.NP | 3.NP | 4.NP |
| | 3 | 0 | 0 | 0 | 0 |
| DRÁŽNÍ OBJEKT | 1.PP | 1.NP | 2.NP | 3.NP | 4.NP |
| | 0 | 0 | - | - | - |

POČET: 3

## W.04

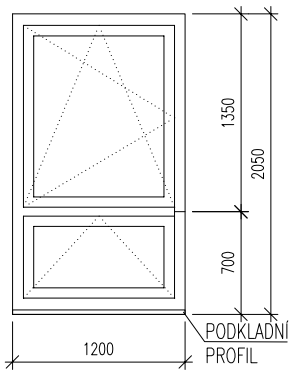


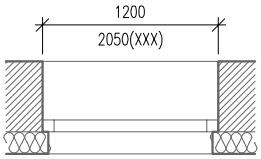


DVOUKŘÍDLÉ OKNO

STAVEBNÍHO OTVOR: 1200 x 2050 mm
VÝŠKA PODKL. PROFILU: 30 mm
SOUČ. PR. TEPLA OKNEM: Uw = 1,1 W/m2K
OKENNÍ PROFILY: PLASTOVÉ S PŘERUŠENÝM TEPELNÝM MOSTEM
Uf = 0,87 W/m2K
ZASKLENÍ: IZOLAČNÍ TROJSKLO Ug = 0,6W/m2K
KŘÍDLA: 1x SKLOPNÉ, 1x SKLOPNÉ A OTVÍRAVÉ
KOVÁNÍ: OKENNÍ KLIČKA A RUČNÍ PÁKA, BARVA DLE RÁMU OKEN

Okna v 1.PP a 1.NP budou s bezpečnostním sklem třídy P4A a kováním bránicím vysazení - vše třídy WK2.
Na oknech 1.PP a 1.NP budou uzamykatelné kličky.

1 ks bude mít z interiérové strany mléčné zasklení.

Vrchní díly oken budou ovládány pákovým otvíračem a to u všech oken W.04 ve všech podlažích.

| | | | | | |
|---|---|---|---|---|---|
| VÝPRAVNÍ BUDOVA | 1.PP | 1.NP | 2.NP | 3.NP | 4.NP |
| | 0 | 0 | 0 | - | - |
| ADMINISTRATIVNÍ BUDOVA | 1.PP | 1.NP | 2.NP | 3.NP | 4.NP |
| | 0 | 46 | 23 | 30 | 0 |
| DRÁŽNÍ OBJEKT | 1.PP | 1.NP | 2.NP | 3.NP | 4.NP |
| | 0 | 0 | - | - | - |

POČET: 99

# TABULKA OKEN

| KÓD | SCHEMA | POČET |
|---|---|---|

## W.05

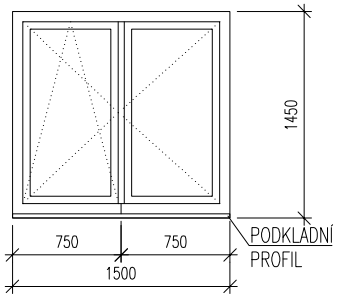


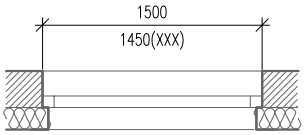


DVOUKŘÍDLÉ OKNO

STAVEBNÍHO OTVOR: 1500 x 1450 mm
VÝŠKA PODKL. PROFILU: 30 mm
SOUČ. PR. TEPLA OKNEM: Uw = 1,1 W/m2K
OKENNÍ PROFILY: PLASTOVÉ S PŘERUŠENÝM TEPELNÝM MOSTEM Uf = 0,87 W/m2K
ZASKLENÍ: IZOLAČNÍ TROJSKLO Ug = 0,6W/m2K
KŘÍDLA: 1x SKLOPNÉ A OTVÍRAVÉ, 1x OTVÍRAVÉ
KOVÁNÍ: OKENNÍ KLIČKA A RUČNÍ PÁKA, BARVA DLE RÁMU OKEN

Okna v 1.PP a 1.NP budou s bezpečnostním sklem třídy P4A a kováním bránicím vysazení - vše třídy WK2. Na oknech 1.PP a 1.NP budou uzamykatelné kličky.

Ovládání bude pomocí pákového otvírače u všech oken W.05.

| | | | | | | |
|---|---|---|---|---|---|---|
| VÝPRAVNÍ BUDOVA | 1.PP | 1.NP | 2.NP | 3.NP | 4.NP | |
| | 0 | 0 | 0 | - | - | |
| ADMINISTRATIVNÍ BUDOVA | 1.PP | 1.NP | 2.NP | 3.NP | 4.NP | |
| | 0 | 2 | 0 | 0 | 0 | |
| DRÁŽNÍ OBJEKT | 1.PP | 1.NP | 2.NP | 3.NP | 4.NP | |
| | 0 | 0 | - | - | - | 2 |

## W.06

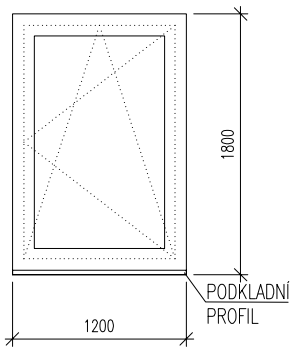


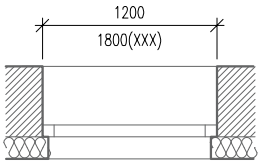


JENDOKŘÍDLÉ OKNO

STAVEBNÍHO OTVOR: 1200 x 1800 mm
VÝŠKA PODKL. PROFILU: 30 mm
SOUČ. PR. TEPLA OKNEM: Uw = 1,1 W/m2K
OKENNÍ PROFILY: PLASTOVÉ S PŘERUŠENÝM TEPELNÝM MOSTEM Uf = 0,87 W/m2K
ZASKLENÍ: IZOLAČNÍ TROJSKLO Ug = 0,6W/m2K
KŘÍDLA: 1x SKLOPNÉ A OTVÍRAVÉ
KOVÁNÍ: OKENNÍ KLIČKA, BARVA DLE RÁMU OKEN

Okenní klička bude umístěna ve spodní třetině okenního rámu.

| | | | | | | |
|---|---|---|---|---|---|---|
| VÝPRAVNÍ BUDOVA | 1.PP | 1.NP | 2.NP | 3.NP | 4.NP | |
| | 0 | 0 | 0 | - | - | |
| ADMINISTRATIVNÍ BUDOVA | 1.PP | 1.NP | 2.NP | 3.NP | 4.NP | |
| | 0 | 0 | 41 | 40 | 61 | |
| DRÁŽNÍ OBJEKT | 1.PP | 1.NP | 2.NP | 3.NP | 4.NP | |
| | 0 | 0 | - | - | - | 142 |

# TABULKA OKEN

| KÓD | SCHEMA | POČET |
|---|---|---|

## W.07

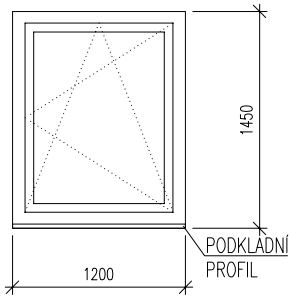


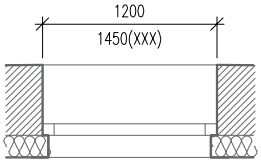


JEDNOKŘÍDLÉ OKNO

STAVEBNÍHO OTVOR: 1200 x 1450 mm
VÝŠKA PODKL. PROFILU: 30 mm
SOUČ. PR. TEPLA OKNEM: Uw = 1,1 W/m2K
OKENNÍ PROFILY: PLASTOVÉ S PŘERUŠENÝM TEPELNÝM MOSTEM Uf = 0,87 W/m2K
ZASKLENÍ: IZOLAČNÍ TROJSKLO Ug = 0,6W/m2K
KŘÍDLA: 1x SKLOPNÉ A OTVÍRAVÉ
KOVÁNÍ: OKENNÍ KLIČKA A RUČNÍ PÁKA, BARVA DLE RÁMU OKEN

2ks budou mít z interiérové strany mléčné zasklení.

Ovládání bude pomocí pákového otvírače u všech oken W.07.

| | | | | | | |
|---|---|---|---|---|---|---|
| VÝPRAVNÍ BUDOVA | 1.PP | 1.NP | 2.NP | 3.NP | 4.NP | |
| | 0 | 0 | 0 | - | - | |
| ADMINISTRATIVNÍ BUDOVA | 1.PP | 1.NP | 2.NP | 3.NP | 4.NP | |
| | 0 | 0 | 1 | 1 | 1 | |
| DRÁŽNÍ OBJEKT | 1.PP | 1.NP | 2.NP | 3.NP | 4.NP | |
| | 0 | 0 | - | - | - | 3 |

## W.08

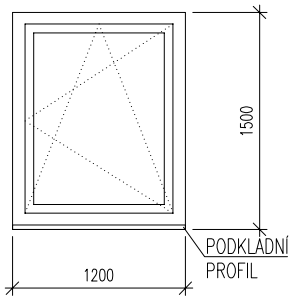


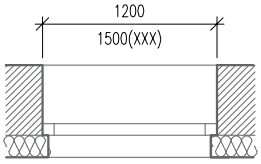


JEDNOKŘÍDLÉ OKNO

STAVEBNÍHO OTVOR: 1200 x 1500 mm
VÝŠKA PODKL. PROFILU: 30 mm
SOUČ. PR. TEPLA OKNEM: Uw = 1,1 W/m2K
OKENNÍ PROFILY: PLASTOVÉ S PŘERUŠENÝM TEPELNÝM MOSTEM Uf = 0,87 W/m2K
ZASKLENÍ: IZOLAČNÍ TROJSKLO Ug = 0,6W/m2K
KŘÍDLA: 1x SKLOPNÉ A OTVÍRAVÉ
KOVÁNÍ: OKENNÍ KLIČKA, BARVA DLE RÁMU OKEN

| | | | | | | |
|---|---|---|---|---|---|---|
| VÝPRAVNÍ BUDOVA | 1.PP | 1.NP | 2.NP | 3.NP | 4.NP | |
| | 0 | 0 | 0 | - | - | |
| ADMINISTRATIVNÍ BUDOVA | 1.PP | 1.NP | 2.NP | 3.NP | 4.NP | |
| | 0 | 0 | 0 | 0 | 18 | |
| DRÁŽNÍ OBJEKT | 1.PP | 1.NP | 2.NP | 3.NP | 4.NP | |
| | 0 | 0 | - | - | - | 18 |

# TABULKA OKEN

| KÓD | SCHEMA | POČET |
|---|---|---|

## W.09

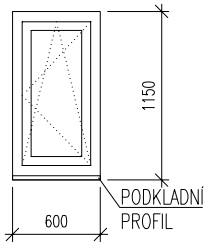


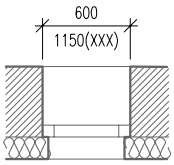


JEDNOKŘÍDLÉ OKNO

STAVEBNÍHO OTVOR: 600 x 1150mm
VÝŠKA PODKL. PROFILU: 30 mm
SOUČ. PR. TEPLA OKNEM: Uw = 1,1 W/m2K
OKENNÍ PROFILY: PLASTOVÉ S PŘERUŠENÝM TEPELNÝM MOSTEM
Uf = 0,87 W/m2K
ZASKLENÍ: IZOLAČNÍ TROJSKLO Ug = 0,6W/m2K
KŘÍDLA: 1x SKLOPNÉ A OTVÍRAVÉ
KOVÁNÍ: OKENNÍ KLIČKA A RUČNÍ PÁKA, BARVA DLE RÁMU OKEN

Okna v 1.PP a 1.NP budou s bezpečnostním sklem třídy P4A a kováním bránicím vysazení - vše třídy WK2.
Na oknech 1.PP a 1.NP budou uzamykatelné kličky.

18 ks bude mít z interiérové strany mléčné zasklení.

Ovládání bude pomocí pákového otvírače u všech oken W.09.

| | | | | | |
|---|---|---|---|---|---|
| VÝPRAVNÍ BUDOVA | 1.PP | 1.NP | 2.NP | 3.NP | 4.NP |
| | 0 | 0 | 0 | - | - |
| ADMINISTRATIVNÍ BUDOVA | 1.PP | 1.NP | 2.NP | 3.NP | 4.NP |
| | 0 | 6 | 6 | 6 | 6 |
| DRÁŽNÍ OBJEKT | 1.PP | 1.NP | 2.NP | 3.NP | 4.NP |
| | 0 | 0 | - | - | - |

POČET: 24

## W.10

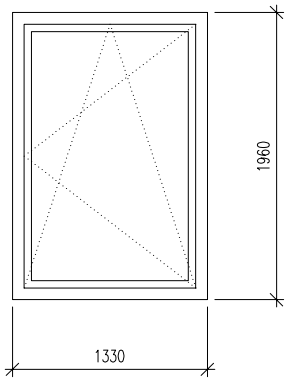


JEDNOKŘÍDLÉ OKNO

STAVEBNÍHO OTVOR: 1330 x 1960 mm
VÝŠKA PODKL. PROFILU: 30 mm
SSOUČ. PR. TEPLA OKNEM: Uw = 1,1 W/m2K
OKENNÍ PROFILY: PLASTOVÉ S PŘERUŠENÝM TEPELNÝM MOSTEM
Uf = 0,87 W/m2K
ZASKLENÍ: IZOLAČNÍ TROJSKLO Ug = 0,6W/m2K
KŘÍDLA: 1x SKLOPNÉ
KOVÁNÍ: OKENNÍ KLIČKA A RUČNÍ PÁKA, BARVA DLE RÁMU OKEN

Ovládání bude pomocí pákového otvírače u všech oken W.10.

| | | | | | |
|---|---|---|---|---|---|
| VÝPRAVNÍ BUDOVA | 1.PP | 1.NP | 2.NP | 3.NP | 4.NP |
| | 0 | 0 | 0 | - | - |
| ADMINISTRATIVNÍ BUDOVA | 1.PP | 1.NP | 2.NP | 3.NP | 4.NP |
| | 0 | 0 | 1 | 1 | 1 |
| DRÁŽNÍ OBJEKT | 1.PP | 1.NP | 2.NP | 3.NP | 4.NP |
| | 0 | 0 | - | - | - |

POČET: 3

# TABULKA OKEN

| KÓD | SCHEMA | POČET |
|---|---|---|

## W.11

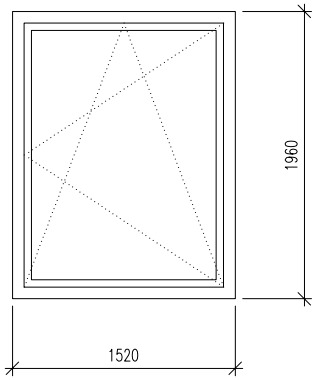


JEDNOKŘÍDLÉ OKNO

STAVEBNÍHO OTVOR: 1520 x 1960 mm
VÝŠKA PODKL. PROFILU: 30 mm
SOUČ. PR. TEPLA OKNEM: Uw = 1,1 W/m2K
OKENNÍ PROFILY: PLASTOVÉ S PŘERUŠENÝM TEPELNÝM MOSTEM Uf = 0,87 W/m2K
ZASKLENÍ: IZOLAČNÍ TROJSKLO Ug = 0,6W/m2K
KŘÍDLA: 1x SKLOPNÉ
KOVÁNÍ: OKENNÍ KLIČKA A RUČNÍ PÁKA, BARVA DLE RÁMU OKEN

Ovládání bude pomocí pákového otvírače u všech oken W.11.

| | | | | | | |
|---|---|---|---|---|---|---|
| VÝPRAVNÍ BUDOVA | 1.PP | 1.NP | 2.NP | 3.NP | 4.NP | |
| | 0 | 0 | 0 | - | - | |
| ADMINISTRATIVNÍ BUDOVA | 1.PP | 1.NP | 2.NP | 3.NP | 4.NP | |
| | 0 | 0 | 1 | 1 | 1 | |
| DRÁŽNÍ OBJEKT | 1.PP | 1.NP | 2.NP | 3.NP | 4.NP | |
| | 0 | 0 | - | - | - | 3 |

## W.12

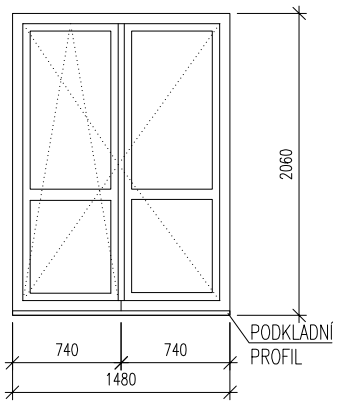


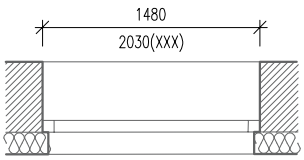


DVOUKŘÍDLÉ OKNO

STAVEBNÍHO OTVOR: 1480 x 2060 mm
VÝŠKA PODKL. PROFILU: 30 mm
SOUČ. PR. TEPLA OKNEM: Uw = 1,1 W/m2K
OKENNÍ PROFILY: PLASTOVÉ S PŘERUŠENÝM TEPELNÝM MOSTEM Uf = 0,87 W/m2K
ZASKLENÍ: IZOLAČNÍ TROJSKLO Ug = 0,6W/m2K
KŘÍDLA: 1x SKLOPNÉ, 1x SKLOPNÉ A OTVÍRAVÉ
KOVÁNÍ: OKENNÍ KLIČKA, BARVA DLE RÁMU OKEN

| | | | | | | |
|---|---|---|---|---|---|---|
| VÝPRAVNÍ BUDOVA | 1.PP | 1.NP | 2.NP | 3.NP | 4.NP | |
| | 0 | 0 | 0 | - | - | |
| ADMINISTRATIVNÍ BUDOVA | 1.PP | 1.NP | 2.NP | 3.NP | 4.NP | |
| | 0 | 0 | 1 | 1 | 1 | |
| DRÁŽNÍ OBJEKT | 1.PP | 1.NP | 2.NP | 3.NP | 4.NP | |
| | 0 | 0 | - | - | - | 3 |

# TABULKA OKEN

| KÓD | SCHEMA | POČET |
|---|---|---|

## W.13

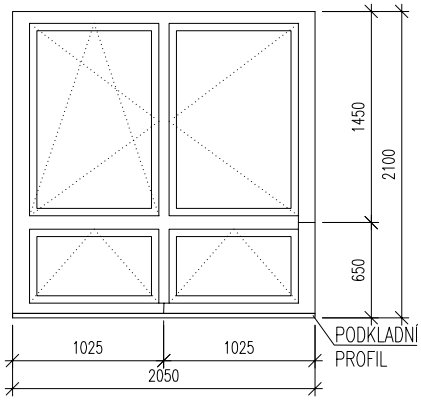


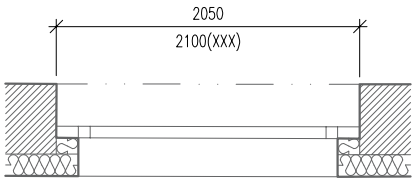


ČTYŘKŘÍDLÉ OKNO

STAVEBNÍHO OTVOR: 2050 x 2100 mm
VÝŠKA PODKL. PROFILU: 30 mm
SOUČ. PR. TEPLA OKNEM: Uw = 1,1 W/m2K
OKENNÍ PROFILY: PLASTOVÉ S PŘERUŠENÝM TEPELNÝM MOSTEM
Uf = 0,87 W/m2K
ZASKLENÍ: IZOLAČNÍ TROJSKLO Ug = 0,6W/m2K
KŘÍDLA: 2x SKLOPNÉ, 1x SKLOPNÉ A OTVÍRAVÉ, 1x OTVÍRAVÉ
KOVÁNÍ: OKENNÍ KLIČKA A RUČNÍ PÁKA, BARVA DLE RÁMU OKEN

Okna v 1.PP a 1.NP budou s bezpečnostním sklem třídy P4A a kováním bránícím vysazení - vše třídy WK2.
Na oknech 1.PP a 1.NP budou uzamykatelné kličky.

3 ks budou mít z interiérové strany mléčné zasklení.

Vrchní díly oken budou ovládány pákovým otvíračem u všech oken W.13.

| | | | | | | |
|---|---|---|---|---|---|---|
| VÝPRAVNÍ BUDOVA | 1.PP | 1.NP | 2.NP | 3.NP | 4.NP | |
| | 0 | 0 | 0 | - | - | |
| ADMINISTRATIVNÍ BUDOVA | 1.PP | 1.NP | 2.NP | 3.NP | 4.NP | |
| | 0 | 0 | 0 | 0 | 0 | |
| DRÁŽNÍ OBJEKT | 1.PP | 1.NP | 2.NP | 3.NP | 4.NP | |
| | 0 | 39 | - | - | - | 39 |

## W.14

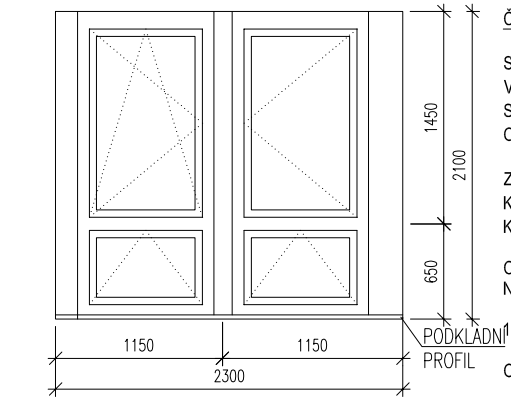


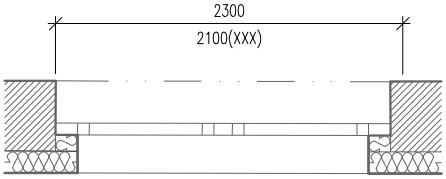


ČTYŘKŘÍDLÉ OKNO

STAVEBNÍHO OTVOR: 2400 x 2100 mm
VÝŠKA PODKL. PROFILU: 30 mm
SOUČ. PR. TEPLA OKNEM: Uw = 1,1 W/m2K
OKENNÍ PROFILY: PLASTOVÉ S PŘERUŠENÝM TEPELNÝM MOSTEM
Uf = 0,87 W/m2K
ZASKLENÍ: IZOLAČNÍ TROJSKLO Ug = 0,6W/m2K
KŘÍDLA: 2x SKLOPNÉ, 1x SKLOPNÉ A OTVÍRAVÉ, 1x OTVÍRAVÉ
KOVÁNÍ: OKENNÍ KLIČKA A RUČNÍ PÁKA, BARVA DLE RÁMU OKEN

Okna v 1.PP a 1.NP budou s bezpečnostním sklem třídy P4A a kováním bránícím vysazení - vše třídy WK2.
Na oknech 1.PP a 1.NP budou uzamykatelné kličky.

1 ks bude mít z interiérové strany mléčné zasklení.

Ovládání bude pomocí pákového otvírače u všech oken W.14.

| | | | | | | |
|---|---|---|---|---|---|---|
| VÝPRAVNÍ BUDOVA | 1.PP | 1.NP | 2.NP | 3.NP | 4.NP | |
| | 0 | 0 | 0 | - | - | |
| ADMINISTRATIVNÍ BUDOVA | 1.PP | 1.NP | 2.NP | 3.NP | 4.NP | |
| | 0 | 0 | 0 | 0 | 0 | |
| DRÁŽNÍ OBJEKT | 1.PP | 1.NP | 2.NP | 3.NP | 4.NP | |
| | 0 | 1 | - | - | - | 1 |

# TABULKA OKEN

| KÓD | SCHEMA | POČET |
|---|---|---|

## W.15

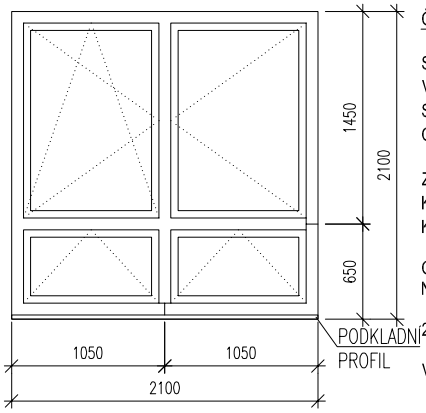


ČTYŘKŘÍDLÉ OKNO

STAVEBNÍHO OTVOR: 2050 x 2100 mm
VÝŠKA PODKL. PROFILU: 30 mm
SOUČ. PR. TEPLA OKNEM: Uw = 1,1 W/m2K
OKENNÍ PROFILY: PLASTOVÉ S PŘERUŠENÝM TEPELNÝM MOSTEM Uf = 0,87 W/m2K
ZASKLENÍ: IZOLAČNÍ TROJSKLO Ug = 0,6W/m2K
KŘÍDLA: 2x SKLOPNÉ, 1x SKLOPNÉ A OTVÍRAVÉ, 1x OTVÍRAVÉ
KOVÁNÍ: OKENNÍ KLIČKA A RUČNÍ PÁKA, BARVA DLE RÁMU OKEN

Okna v 1.PP a 1.NP budou s bezpečnostním sklem třídy P4A a kováním bránícím vysazení - vše třídy WK2.
Na oknech 1.PP a 1.NP budou uzamykatelné kličky.

2 ks budou mít z interiérové strany mléčné zasklení.

Vrchní díly oken budou ovládány pákovým otvíračem a to u všech oken W.15 ve všech podlažích.

| | | | | | |
|---|---|---|---|---|---|
| VÝPRAVNÍ BUDOVA | 1.PP | 1.NP | 2.NP | 3.NP | 4.NP |
| | 0 | 19 | 0 | - | - |
| ADMINISTRATIVNÍ BUDOVA | 1.PP | 1.NP | 2.NP | 3.NP | 4.NP |
| | 0 | 0 | 0 | 0 | 0 |
| DRÁŽNÍ OBJEKT | 1.PP | 1.NP | 2.NP | 3.NP | 4.NP |
| | 0 | 0 | - | - | - |

POČET: 19

## W.16

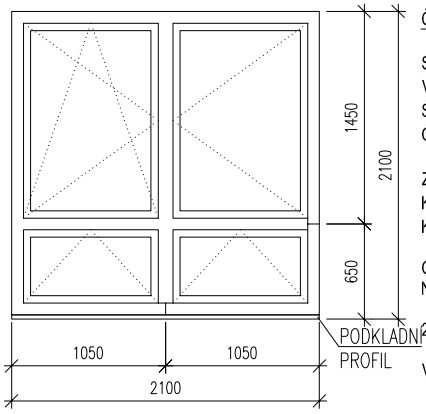


ČTYŘKŘÍDLÉ OKNO

STAVEBNÍHO OTVOR: 2050 x 2100 mm
VÝŠKA PODKL. PROFILU: 30 mm
SOUČ. PR. TEPLA OKNEM: Uw = 1,1 W/m2K
OKENNÍ PROFILY: PLASTOVÉ S PŘERUŠENÝM TEPELNÝM MOSTEM Uf = 0,87 W/m2K
ZASKLENÍ: IZOLAČNÍ TROJSKLO Ug = 0,6W/m2K
KŘÍDLA: 2x SKLOPNÉ, 1x SKLOPNÉ A OTVÍRAVÉ, 1x OTVÍRAVÉ
KOVÁNÍ: OKENNÍ KLIČKA A RUČNÍ PÁKA, BARVA DLE RÁMU OKEN

Okna v 1.PP a 1.NP budou s bezpečnostním sklem třídy P4A a kováním bránícím vysazení - vše třídy WK2.
Na oknech 1.PP a 1.NP budou uzamykatelné kličky.

2 ks budou mít z interiérové strany mléčné zasklení.

Vrchní díly oken budou ovládány pákovým otvíračem a to u všech oken W.16 ve všech podlažích.

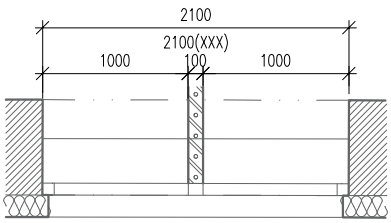


| | | | | | |
|---|---|---|---|---|---|
| VÝPRAVNÍ BUDOVA | 1.PP | 1.NP | 2.NP | 3.NP | 4.NP |
| | 0 | 1 | 0 | - | - |
| ADMINISTRATIVNÍ BUDOVA | 1.PP | 1.NP | 2.NP | 3.NP | 4.NP |
| | 0 | 0 | 0 | 0 | 0 |
| DRÁŽNÍ OBJEKT | 1.PP | 1.NP | 2.NP | 3.NP | 4.NP |
| | 0 | 1 | - | - | - |

POČET: 2

# TABULKA OKEN

| KÓD | SCHEMA | POČET |
|---|---|---|

## W.17

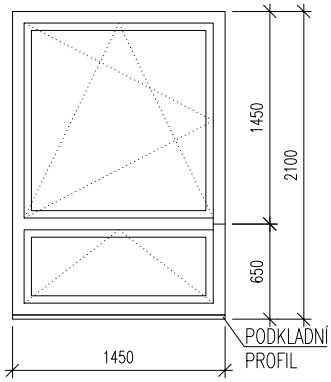


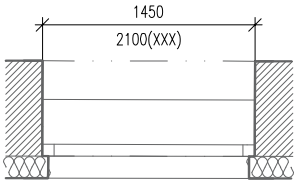


DVOUKŘÍDLÉ OKNO

STAVEBNÍHO OTVOR: 1450 x 2100 mm
VÝŠKA PODKL. PROFILU: 30 mm
SOUČ. PR. TEPLA OKNEM: Uw = 1,1 W/m2K
OKENNÍ PROFILY: PLASTOVÉ S PŘERUŠENÝM TEPELNÝM MOSTEM Uf = 0,87 W/m2K
ZASKLENÍ: IZOLAČNÍ TROJSKLO Ug = 0,6W/m2K
KŘÍDLA: 1x SKLOPNÉ, 1x SKLOPNÉ A OTVÍRAVÉ
KOVÁNÍ: OKENNÍ KLIČKA A RUČNÍ PÁKA, BARVA DLE RÁMU OKEN

Okna v 1.PP a 1.NP budou s bezpečnostním sklem třídy P4A a kováním bránicím vysazení - vše třídy WK2.
Na oknech 1.PP a 1.NP budou uzamykatelné kličky.

Vrchní díly oken budou ovládány pákovým otvíračem a to u všech oken W.17.

| | | | | | | |
|---|---|---|---|---|---|---|
| VÝPRAVNÍ BUDOVA | 1.PP | 1.NP | 2.NP | 3.NP | 4.NP | |
| | 0 | 1 | 0 | - | - | |
| ADMINISTRATIVNÍ BUDOVA | 1.PP | 1.NP | 2.NP | 3.NP | 4.NP | |
| | 0 | 0 | 0 | 0 | 0 | |
| DRÁŽNÍ OBJEKT | 1.PP | 1.NP | 2.NP | 3.NP | 4.NP | |
| | 0 | 0 | - | - | - | 1 |

## W.20

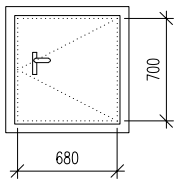


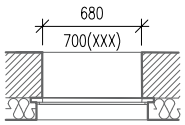


KONTROLNÍ VSTUP DO MEZISTŘEŠNÍHO PROSTORU
STAVEBNÍHO OTVOR: 680 x 700 mm, osazeno do líce zdiva
SOUČ. PR. TEPLA OKNEM: Uw = 1,2 W/m2K
POPIS: kovová otvíravá zateplená jednokřídlá dvířka,kovová rámová celoobvodová zárubeň
KOVÁNÍ: klika/klika, vložkový zámek

| | | | | | | |
|---|---|---|---|---|---|---|
| VÝPRAVNÍ BUDOVA | 1.PP | 1.NP | 2.NP | 3.NP | 4.NP | |
| | 0 | 0 | 1 | - | - | |
| ADMINISTRATIVNÍ BUDOVA | 1.PP | 1.NP | 2.NP | 3.NP | 4.NP | |
| | 0 | 0 | 0 | 0 | 0 | |
| DRÁŽNÍ OBJEKT | 1.PP | 1.NP | 2.NP | 3.NP | 4.NP | |
| | 0 | 0 | - | - | - | 1 |

# TABULKA OKEN

| KÓD | SCHEMA | POČET |
|---|---|---|

## W.21

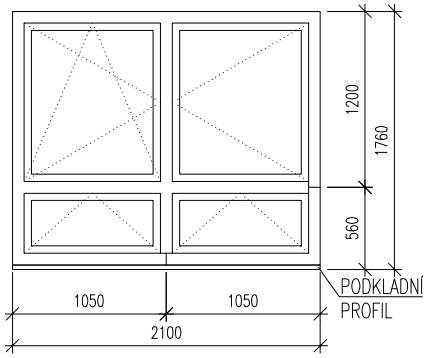


ČTYŘKŘÍDLÉ OKNO

STAVEBNÍHO OTVOR: 2100 x 1760 mm
VÝŠKA PODKL. PROFILU: 30 mm
SOUČ. PR. TEPLA OKNEM: Uw = 1,1 W/m2K
OKENNÍ PROFILY: PLASTOVÉ S PŘERUŠENÝM TEPELNÝM MOSTEM Uf = 0,87 W/m2K
ZASKLENÍ: IZOLAČNÍ TROJSKLO Ug = 0,6W/m2K
KŘÍDLA: 2x SKLOPNÉ, 1x SKLOPNÉ A OTVÍRAVÉ, 1x OTVÍRAVÉ
KOVÁNÍ: OKENNÍ KLIČKA A RUČNÍ PÁKA, BARVA DLE RÁMU OKEN

Okna v 1.PP a 1.NP budou s bezpečnostním sklem třídy P4A a kováním bránicím vysazení - vše třídy WK2. Na oknech 1.PP a 1.NP budou uzamykatelné kličky.

Vrchní díly oken budou ovládány pákovým otvíračem a to u všech oken W.21.

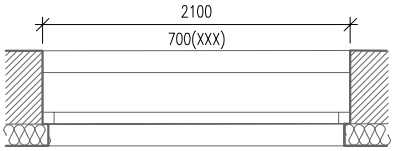


| VÝPRAVNÍ BUDOVA | 1.PP | 1.NP | 2.NP | 3.NP | 4.NP |
|---|---|---|---|---|---|
| | 0 | 2 | 0 | - | - |
| ADMINISTRATIVNÍ BUDOVA | 1.PP | 1.NP | 2.NP | 3.NP | 4.NP |
| | 0 | 0 | 0 | 0 | 0 |
| DRÁŽNÍ OBJEKT | 1.PP | 1.NP | 2.NP | 3.NP | 4.NP |
| | 0 | 0 | - | - | - |

POČET: 2

## W.22

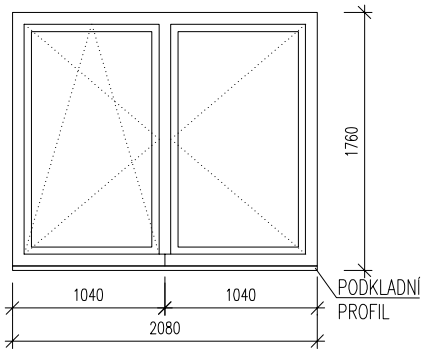


DVOUKŘÍDLÉ OKNO

STAVEBNÍHO OTVOR: 2080 x 1760 mm
VÝŠKA PODKL. PROFILU: 30 mm
SOUČ. PR. TEPLA OKNEM: Uw = 1,1 W/m2K
OKENNÍ PROFILY: PLASTOVÉ S PŘERUŠENÝM TEPELNÝM MOSTEM Uf = 0,87 W/m2K
ZASKLENÍ: IZOLAČNÍ TROJSKLO Ug = 0,6W/m2K
KŘÍDLA: 1x SKLOPNÉ A OTVÍRAVÉ, 1x SKLOPNÉ
KOVÁNÍ: OKENNÍ KLIČKA, BARVA DLE RÁMU OKEN

Okna v 1.PP a 1.NP budou s bezpečnostním sklem třídy P4A a kováním bránicím vysazení - vše třídy WK2. Na oknech 1.PP a 1.NP budou uzamykatelné kličky.

1 ks bude mít z interiérové strany mléčné zasklení.

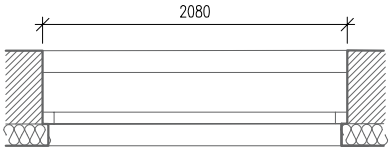


| VÝPRAVNÍ BUDOVA | 1.PP | 1.NP | 2.NP | 3.NP | 4.NP |
|---|---|---|---|---|---|
| | 0 | 7 | 0 | - | - |
| ADMINISTRATIVNÍ BUDOVA | 1.PP | 1.NP | 2.NP | 3.NP | 4.NP |
| | 0 | 0 | 0 | 0 | 0 |
| DRÁŽNÍ OBJEKT | 1.PP | 1.NP | 2.NP | 3.NP | 4.NP |
| | 0 | 0 | - | - | - |

POČET: 7

# TABULKA OKEN

| KÓD | SCHEMA | POČET |
|---|---|---|

## W.23

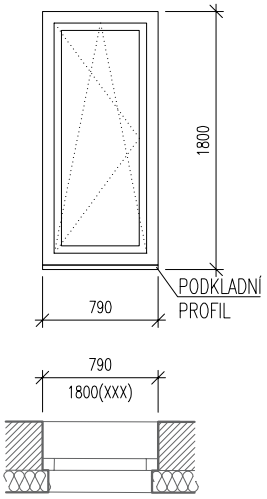


JEDNOKŘÍDLÉ OKNO

STAVEBNÍHO OTVOR: 790 x 1800 mm
VÝŠKA PODKL. PROFILU: 30 mm
SOUČ. PR. TEPLA OKNEM: Uw = 1,1 W/m2K
OKENNÍ PROFILY: PLASTOVÉ S PŘERUŠENÝM TEPELNÝM MOSTEM
Uf = 0,87 W/m2K
ZASKLENÍ: IZOLAČNÍ TROJSKLO Ug = 0,6W/m2K
KŘÍDLA: 1x SKLOPNÉ A OTVÍRAVÉ
KOVÁNÍ: OKENNÍ KLIČKA, BARVA DLE RÁMU OKEN

Okna v 1.PP a 1.NP budou s bezpečnostním sklem třídy P4A a kováním bránícím vysazení - vše třídy WK2.
Na oknech 1.PP a 1.NP budou uzamykatelné kličky.

5 ks bude mít z interiérové strany mléčné zasklení.

| | | | | | |
|---|---|---|---|---|---|
| VÝPRAVNÍ BUDOVA | 1.PP | 1.NP | 2.NP | 3.NP | 4.NP |
| | 0 | 5 | 0 | - | - |
| ADMINISTRATIVNÍ BUDOVA | 1.PP | 1.NP | 2.NP | 3.NP | 4.NP |
| | 0 | 0 | 0 | 0 | 0 |
| DRÁŽNÍ OBJEKT | 1.PP | 1.NP | 2.NP | 3.NP | 4.NP |
| | 0 | 0 | - | - | - |

POČET: 5

## W.24

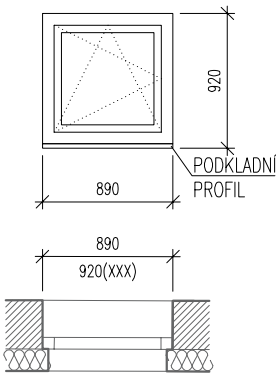


JEDNOKŘÍDLÉ OKNO

STAVEBNÍHO OTVOR: 890 x 920 mm
VÝŠKA PODKL. PROFILU: 30 mm
SOUČ. PR. TEPLA OKNEM: Uw = 1,1 W/m2K
OKENNÍ PROFILY: PLASTOVÉ S PŘERUŠENÝM TEPELNÝM MOSTEM
Uf = 0,87 W/m2K
ZASKLENÍ: IZOLAČNÍ TROJSKLO Ug = 0,6W/m2K
KŘÍDLA: 1x SKLOPNÉ A OTVÍRAVÉ
KOVÁNÍ: OKENNÍ KLIČKA, BARVA DLE RÁMU OKEN

Okna v 1.PP a 1.NP budou s bezpečnostním sklem třídy P4A a kováním bránícím vysazení - vše třídy WK2.
Na oknech 1.PP a 1.NP budou uzamykatelné kličky.

1ks bude mít z interiérové strany mléčné zasklení.

| | | | | | |
|---|---|---|---|---|---|
| VÝPRAVNÍ BUDOVA | 1.PP | 1.NP | 2.NP | 3.NP | 4.NP |
| | 0 | 4 | 0 | - | - |
| ADMINISTRATIVNÍ BUDOVA | 1.PP | 1.NP | 2.NP | 3.NP | 4.NP |
| | 0 | 0 | 0 | 0 | 0 |
| DRÁŽNÍ OBJEKT | 1.PP | 1.NP | 2.NP | 3.NP | 4.NP |
| | 0 | 0 | - | - | - |

POČET: 4

# TABULKA OKEN

| KÓD | SCHEMA | POČET |
|---|---|---|

## W.25

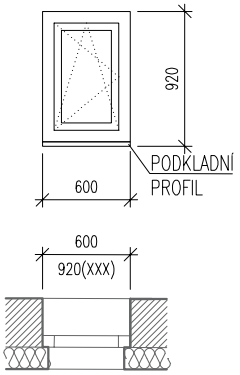


JEDNOKŘÍDLÉ OKNO

STAVEBNÍHO OTVOR: 600 x 920 mm
VÝŠKA PODKL. PROFILU: 30 mm
SOUČ. PR. TEPLA OKNEM: Uw = 1,1 W/m2K
OKENNÍ PROFILY: PLASTOVÉ S PŘERUŠENÝM TEPELNÝM MOSTEM
Uf = 0,87 W/m2K
ZASKLENÍ: IZOLAČNÍ TROJSKLO Ug = 0,6W/m2K
KŘÍDLA: 1x SKLOPNÉ A OTVÍRAVÉ
KOVÁNÍ: OKENNÍ KLIČKA , BARVA DLE RÁMU OKEN

Okna v 1.PP a 1.NP budou s bezpečnostním sklem třídy P4A a kováním bránicím vysazení - vše třídy WK2.
Na oknech 1.PP a 1.NP budou uzamykatelné kličky.

| | | | | | |
|---|---|---|---|---|---|
| VÝPRAVNÍ BUDOVA | 1.PP | 1.NP | 2.NP | 3.NP | 4.NP |
| | 0 | 2 | 0 | - | - |
| ADMINISTRATIVNÍ BUDOVA | 1.PP | 1.NP | 2.NP | 3.NP | 4.NP |
| | 0 | 0 | 0 | 0 | 0 |
| DRÁŽNÍ OBJEKT | 1.PP | 1.NP | 2.NP | 3.NP | 4.NP |
| | 0 | 0 | - | - | - |

POČET: 2

## W.26

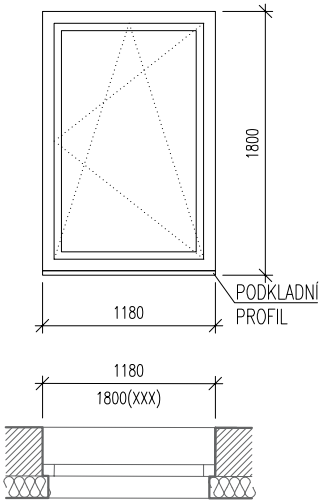


JEDNOKŘÍDLÉ OKNO

STAVEBNÍHO OTVOR: 1180 x 1800 mm
VÝŠKA PODKL. PROFILU: 30 mm
SOUČ. PR. TEPLA OKNEM: Uw = 1,1 W/m2K
OKENNÍ PROFILY: PLASTOVÉ S PŘERUŠENÝM TEPELNÝM MOSTEM
Uf = 0,87 W/m2K
ZASKLENÍ: IZOLAČNÍ TROJSKLO Ug = 0,6W/m2K
KŘÍDLA: 1x SKLOPNÉ A OTVÍRAVÉ
KOVÁNÍ: OKENNÍ KLIČKA A RUČNÍ PÁKA, BARVA DLE RÁMU OKEN

2 ks bude mít z interiérové strany mléčné zasklení.

Okna budou mít umístěné kličky ve spodní třetině okenního rámu.

| | | | | | |
|---|---|---|---|---|---|
| VÝPRAVNÍ BUDOVA | 1.PP | 1.NP | 2.NP | 3.NP | 4.NP |
| | 0 | 0 | 27 | - | - |
| ADMINISTRATIVNÍ BUDOVA | 1.PP | 1.NP | 2.NP | 3.NP | 4.NP |
| | 0 | 0 | 0 | 0 | 0 |
| DRÁŽNÍ OBJEKT | 1.PP | 1.NP | 2.NP | 3.NP | 4.NP |
| | 0 | 0 | - | - | - |

POČET: 27

# TABULKA OKEN

| KÓD | SCHEMA | POČET |
|---|---|---|

## W.27

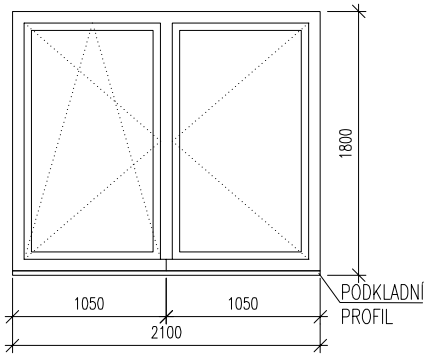


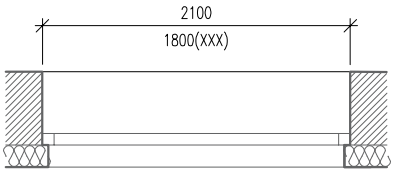


DVOUKŘÍDLÉ OKNO

STAVEBNÍHO OTVOR: 2100 x 1800 mm
VÝŠKA PODKL. PROFILU: 30 mm
SOUČ. PR. TEPLA OKNEM: Uw = 1,1 W/m2K
OKENNÍ PROFILY: PLASTOVÉ S PŘERUŠENÝM TEPELNÝM MOSTEM Uf = 0,87 W/m2K
ZASKLENÍ: IZOLAČNÍ TROJSKLO Ug = 0,6W/m2K
KŘÍDLA: 1x SKLOPNÉ A OTVÍRAVÉ, 1x OTVÍRAVÉ
KOVÁNÍ: OKENNÍ KLIČKA A RUČNÍ PÁKA, BARVA DLE RÁMU OKEN

Okna budou mít umístěné kličky ve spodní třetině okenního rámu.

| | | | | | | |
|---|---|---|---|---|---|---|
| VÝPRAVNÍ BUDOVA | 1.PP | 1.NP | 2.NP | 3.NP | 4.NP | |
| | 0 | 0 | 2 | - | - | |
| ADMINISTRATIVNÍ BUDOVA | 1.PP | 1.NP | 2.NP | 3.NP | 4.NP | |
| | 0 | 0 | 0 | 0 | 0 | |
| DRÁŽNÍ OBJEKT | 1.PP | 1.NP | 2.NP | 3.NP | 4.NP | |
| | 0 | 0 | - | - | - | 2 |

## W.28

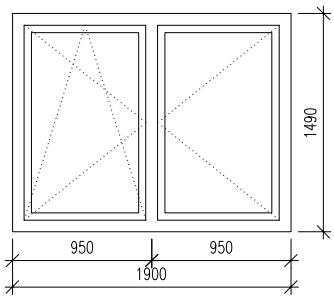


DVOUKŘÍDLÉ OKNO

STAVEBNÍHO OTVOR: 1900 x 1490 mm
SOUČ. PR. TEPLA OKNEM: Uw = 1,1 W/m2K
OKENNÍ PROFILY: PLASTOVÉ S PŘERUŠENÝM TEPELNÝM MOSTEM Uf = 0,87 W/m2K
ZASKLENÍ: IZOLAČNÍ TROJSKLO Ug = 0,6W/m2K
KŘÍDLA: 1x OTVÍRAVÉ, 1x SKLOPNÉ A OTVÍRAVÉ
KOVÁNÍ: OKENNÍ KLIČKA A RUČNÍ PÁKA, BARVA DLE RÁMU OKEN

Okna v 1.PP a 1.NP budou s bezpečnostním sklem třídy P4A a kováním bránícím vysazení - vše třídy WK2.
Na oknech 1.PP a 1.NP budou uzamykatelné kličky.

Ovládání bude pomocí pákového otvírače u všech oken W.28.

| | | | | | | |
|---|---|---|---|---|---|---|
| VÝPRAVNÍ BUDOVA | 1.PP | 1.NP | 2.NP | 3.NP | 4.NP | |
| | 0 | 0 | 0 | - | - | |
| ADMINISTRATIVNÍ BUDOVA | 1.PP | 1.NP | 2.NP | 3.NP | 4.NP | |
| | 0 | 0 | 0 | 0 | 0 | |
| DRÁŽNÍ OBJEKT | 1.PP | 1.NP | 2.NP | 3.NP | 4.NP | |
| | 0 | 1 | - | - | - | 1 |

# TABULKA OKEN

| KÓD | SCHEMA | POČET |
|---|---|---|
| W.29 | | 1 |

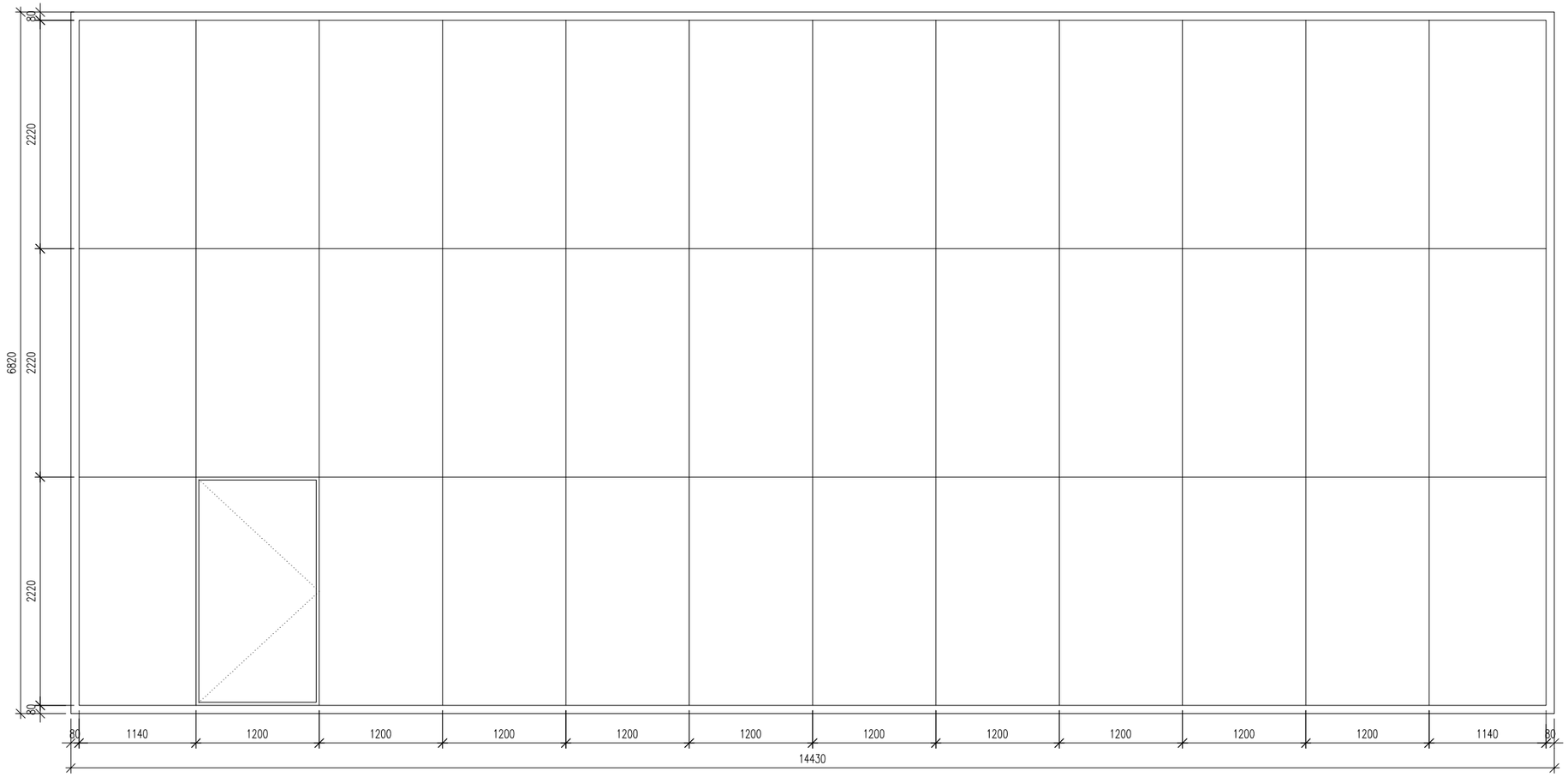


PROSKLENÁ STĚNA

| | |
|---|---|
| STAVEBNÍHO OTVOR: | 14430 x 6820 mm |
| OKENNÍ PROFILY: | KONSTRIKČNÍ PROFILY POVEDOU VE SVISLÉM I VODOROVNÉM SMĚRU; ZASKLENÍ BUDE KONSTRUKCI PŘEKRÝVAT A POHLEDOVĚ ZŮSTANE JEN MINIMÁLNÍ SPÁRA VYPLNĚNA PRUŽNÝM MATERIÁLEM (VIZ KONKRÉTNÍ VÝROBCE) |
| SOUČ. PR. TEPLA OKNEM: | Uw = 1,1 W/m2K |
| ZASKLENÍ: | IZOLAČNÍ TROJSKLO Ug = 0,6W/m2K |
| SPECIFIKACE SKLA: | SVĚTELNÁ PROPUSTNOST = 56,4%<br>SVĚTELNÁ REFLEXE = 14%<br>Te = 75%<br>ŠEDĚ TÓNOVANÉ |
| BARVA RÁMU: | TMAVĚ ŠEDÁ - RAL 7024 |
| KŘÍDLA: | 1x VSTUP |
| KOVÁNÍ: | NEBUDE UMÍSTĚNO STÁLE - JEN V PŘÍPADĚ ÚDRŽBY SE PŘES NAVRTANÝ OTVOR DOČASNĚ OSADÍ KLIKA |

| | | | | | |
|---|---|---|---|---|---|
| VÝPRAVNÍ BUDOVA | 1.PP | 1.NP | 2.NP | 3.NP | 4.NP |
| | 0 | 0 | 1 | - | - |
| ADMINISTRATIVNÍ BUDOVA | 1.PP | 1.NP | 2.NP | 3.NP | 4.NP |
| | 0 | 0 | 0 | 0 | 0 |
| DRÁŽNÍ OBJEKT | 1.PP | 1.NP | 2.NP | 3.NP | 4.NP |
| | 0 | 0 | - | - | - |

# TABULKA OKEN

| KÓD | SCHEMA | POČET |
|---|---|---|
| W.30 | | 2 |

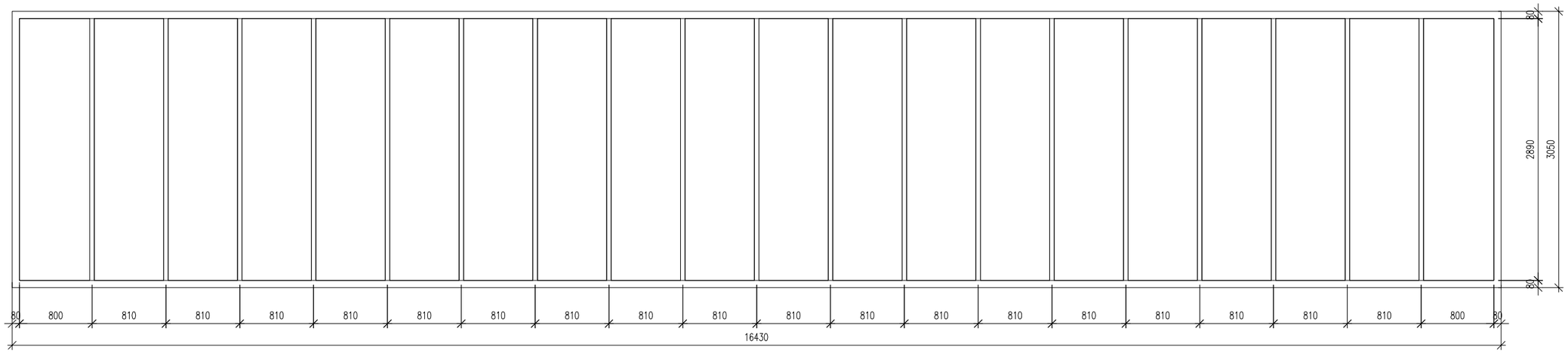


PROSKLENÁ STĚNA

| | |
|---|---|
| STAVEBNÍHO OTVOR: | 16430 x 3050 mm |
| OKENNÍ PROFILY: | KONSTRIKČNÍ PROFILY POVEDOU VE SVISLÉM SMĚRU; KONSTRUKCE BUDE PŘIZNANÁ A JEJÍ TLOUŠŤKA (MEZI SKLENĚNÝMI DESKAMI BUDE MINIMÁLNĚ 50 mm) |
| SOUČ. PR. TEPLA OKNEM: | Uw = 1,1 W/m2K |
| ZASKLENÍ: | IZOLAČNÍ TROJSKLO Ug = 0,6W/m2K |
| SPECIFIKACE SKLA: | SVĚTELNÁ PROPUSTNOST = 56,4%<br>SVĚTELNÁ REFLEXE = 14%<br>Te = 75%<br>ŠEDĚ TÓNOVANÉ |
| BARVA RÁMU EXTERIER: | TMAVĚ ŠEDÁ - RAL 7024 |

| VÝPRAVNÍ BUDOVA | 1.PP | 1.NP | 2.NP | 3.NP | 4.NP |
|---|---|---|---|---|---|
| | 0 | 0 | 2 | - | - |
| ADMINISTRATIVNÍ BUDOVA | 1.PP | 1.NP | 2.NP | 3.NP | 4.NP |
| | 0 | 0 | 0 | 0 | 0 |
| DRÁŽNÍ OBJEKT | 1.PP | 1.NP | 2.NP | 3.NP | 4.NP |
| | 0 | 0 | - | - | - |

# TABULKA OKEN

| KÓD | SCHEMA | POČET |
|---|---|---|

## W.32

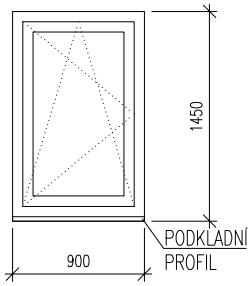


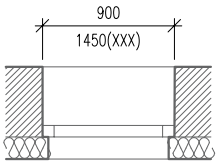


JEDNOKŘÍDLÉ OKNO

STAVEBNÍHO OTVOR: 900 x 1450 mm
VÝŠKA PODKL. PROFILU: 30 mm
SOUČ. PR. TEPLA OKNEM: Uw = 1,1 W/m2K
OKENNÍ PROFILY: PLASTOVÉ S PŘERUŠENÝM TEPELNÝM MOSTEM Uf = 0,87 W/m2K
ZASKLENÍ: IZOLAČNÍ TROJSKLO Ug = 0,6W/m2K
KŘÍDLA: 1x SKLOPNÉ A OTVÍRAVÉ, 1x OTVÍRAVÉ
KOVÁNÍ: OKENNÍ KLIČKA A RUČNÍ PÁKA, BARVA DLE RÁMU OKEN

6 ks bude mít z interiérové strany mléčné zasklení.

Okna budou ovládána pákovým otvíračem a to u všech oken W.32 ve všech podlažích.

| | | | | | |
|---|---|---|---|---|---|
| VÝPRAVNÍ BUDOVA | 1.PP | 1.NP | 2.NP | 3.NP | 4.NP |
| | 0 | 0 | 0 | - | - |
| ADMINISTRATIVNÍ BUDOVA | 1.PP | 1.NP | 2.NP | 3.NP | 4.NP |
| | 0 | 0 | 2 | 2 | 2 |
| DRÁŽNÍ OBJEKT | 1.PP | 1.NP | 2.NP | 3.NP | 4.NP |
| | 0 | 0 | - | - | - |

POČET: 6

## W.33

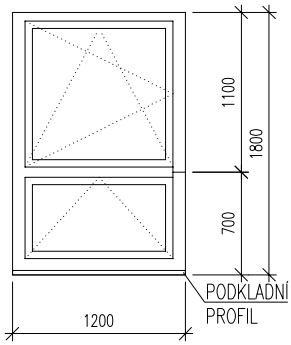


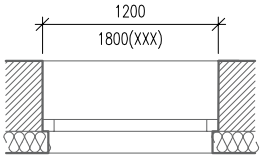


DVOUKŘÍDLÉ OKNO

STAVEBNÍHO OTVOR: 1200 x 1800 mm
VÝŠKA PODKL. PROFILU: 30 mm
SOUČ. PR. TEPLA OKNEM: Uw = 1,1 W/m2K
OKENNÍ PROFILY: PLASTOVÉ S PŘERUŠENÝM TEPELNÝM MOSTEM Uf = 0,87 W/m2K
ZASKLENÍ: IZOLAČNÍ TROJSKLO Ug = 0,6W/m2K
KŘÍDLA: 1x SKLOPNÉ, 1x SKLOPNÉ A OTVÍRAVÉ
KOVÁNÍ: OKENNÍ KLIČKA A RUČNÍ PÁKA, BARVA DLE RÁMU OKEN

Vrchní díly oken budou ovládány pákovým otvíračem a to u všech oken W.33 .

| | | | | | |
|---|---|---|---|---|---|
| VÝPRAVNÍ BUDOVA | 1.PP | 1.NP | 2.NP | 3.NP | 4.NP |
| | 0 | 0 | 0 | - | - |
| ADMINISTRATIVNÍ BUDOVA | 1.PP | 1.NP | 2.NP | 3.NP | 4.NP |
| | 0 | 0 | 0 | 2 | 0 |
| DRÁŽNÍ OBJEKT | 1.PP | 1.NP | 2.NP | 3.NP | 4.NP |
| | 0 | 0 | - | - | - |

POČET: 2

# TABULKA OKEN

| KÓD | SCHEMA | POČET |
|---|---|---|

W.34

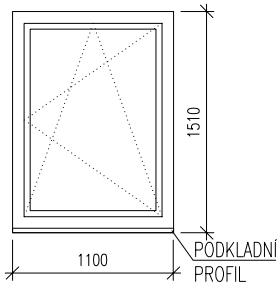


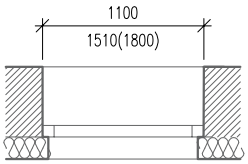


JEDNOKŘÍDLÉ OKNO

| | |
|---|---|
| STAVEBNÍHO OTVOR: | 1100 x 1510 mm |
| VÝŠKA PODKL. PROFILU: | 30 mm |
| SOUČ. PR. TEPLA OKNEM: | Uw = 1,1 W/m2K |
| OKENNÍ PROFILY: | PLASTOVÉ S PŘERUŠENÝM TEPELNÝM MOSTEM<br>Uf = 0,87 W/m2K |
| ZASKLENÍ: | IZOLAČNÍ TROJSKLO Ug = 0,6W/m2K |
| KŘÍDLA: | 1x SKLOPNÉ A OTVÍRAVÉ |
| KOVÁNÍ: | OKENNÍ KLIČKA A RUČNÍ PÁKA, BARVA DLE RÁMU OKEN |

Všechny W.34 budou mít z interiérové strany mléčné zasklení.

Okna budou ovládána pákovým otvíračem a to u všech oken W.34.

| | | | | | |
|---|---|---|---|---|---|
| VÝPRAVNÍ BUDOVA | 1.PP | 1.NP | 2.NP | 3.NP | 4.NP |
| | 0 | 2 | 0 | - | - |
| ADMINISTRATIVNÍ BUDOVA | 1.PP | 1.NP | 2.NP | 3.NP | 4.NP |
| | 0 | 0 | 0 | 0 | 0 |
| DRÁŽNÍ OBJEKT | 1.PP | 1.NP | 2.NP | 3.NP | 4.NP |
| | 0 | 0 | - | - | - |

POČET: 2

# TABULKA OKEN

| KÓD | SCHEMA | POČET |
|---|---|---|

## W.36

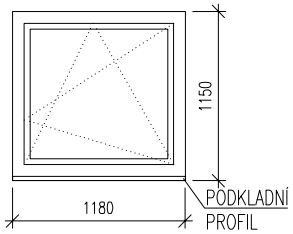


JEDNOKŘÍDLÉ OKNO

| | |
|---|---|
| STAVEBNÍHO OTVOR: | 1150 x 1180 mm |
| VÝŠKA PODKL. PROFILU: | 30 mm |
| SOUČ. PR. TEPLA OKNEM: | Uw = 1,1 W/m2K |
| OKENNÍ PROFILY: | PLASTOVÉ S PŘERUŠENÝM TEPELNÝM MOSTEM<br>Uf = 0,87 W/m2K |
| ZASKLENÍ: | IZOLAČNÍ TROJSKLO Ug = 0,6W/m2K |
| KŘÍDLA: | 1x SKLOPNÉ A OTVÍRAVÉ |
| KOVÁNÍ: | OKENNÍ KLIČKA A RUČNÍ PÁKA, BARVA DLE RÁMU OKEN |

Okna budou ovládána pákovým otvíračem a to u všech oken W.36.

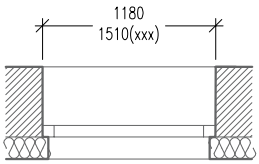


| | | | | | |
|---|---|---|---|---|---|
| VÝPRAVNÍ BUDOVA | 1.PP | 1.NP | 2.NP | 3.NP | 4.NP |
| | 0 | 0 | 0 | - | - |
| ADMINISTRATIVNÍ BUDOVA | 1.PP | 1.NP | 2.NP | 3.NP | 4.NP |
| | 0 | 1 | 0 | 0 | 0 |
| DRÁŽNÍ OBJEKT | 1.PP | 1.NP | 2.NP | 3.NP | 4.NP |
| | 0 | 0 | - | - | - |

POČET: 1

## W.37

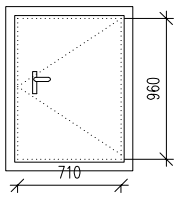


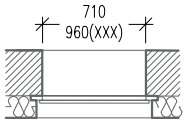


KONTROLNÍ VSTUP DO MEZISTŘEŠNÍHO PROSTORU

| | |
|---|---|
| STAVEBNÍHO OTVOR: | 710 x 960 mm, osazeno do lice zdiva |
| SOUČ. PR. TEPLA OKNEM: | Uw = 1,2 W/m2K |
| POPIS: | kovová otvíravá zateplená jednokřídlá dvířka,kovová rámová celoobvodová zárubeň |
| KOVÁNÍ: | klika/klika, vložkový zámek |

| | | | | | |
|---|---|---|---|---|---|
| VÝPRAVNÍ BUDOVA | 1.PP | 1.NP | 2.NP | 3.NP | 4.NP |
| | 0 | 0 | 1 | - | - |
| ADMINISTRATIVNÍ BUDOVA | 1.PP | 1.NP | 2.NP | 3.NP | 4.NP |
| | 0 | 0 | 0 | 0 | 0 |
| DRÁŽNÍ OBJEKT | 1.PP | 1.NP | 2.NP | 3.NP | 4.NP |
| | 0 | 0 | - | - | - |

POČET: 1

# TABULKA OKEN

| KÓD | SCHEMA | POČET |
|---|---|---|

## W.38

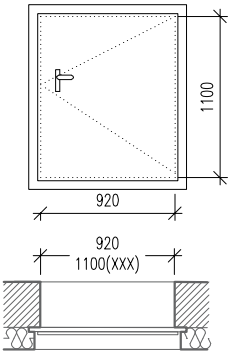


KONTROLNÍ VSTUP DO MEZISTŘEŠNÍHO PROSTORU

STAVEBNÍHO OTVOR: 920 x 1100 mm, osazeno do líce zdiva
SOUČ. PR. TEPLA OKNEM: Uw = 1,2 W/m2K
POPIS: kovová otvíravá zateplená jednokřídlá dvířka,kovová rámová celoobvodová zárubeň
KOVÁNÍ: klika/klika, vložkový zámek

| | | | | | |
|---|---|---|---|---|---|
| VÝPRAVNÍ BUDOVA | 1.PP | 1.NP | 2.NP | 3.NP | 4.NP |
| | 0 | 0 | 1 | - | - |
| ADMINISTRATIVNÍ BUDOVA | 1.PP | 1.NP | 2.NP | 3.NP | 4.NP |
| | 0 | 0 | 0 | 0 | 0 |
| DRÁŽNÍ OBJEKT | 1.PP | 1.NP | 2.NP | 3.NP | 4.NP |
| | 0 | 0 | - | - | - |

POČET: 1

## W.79

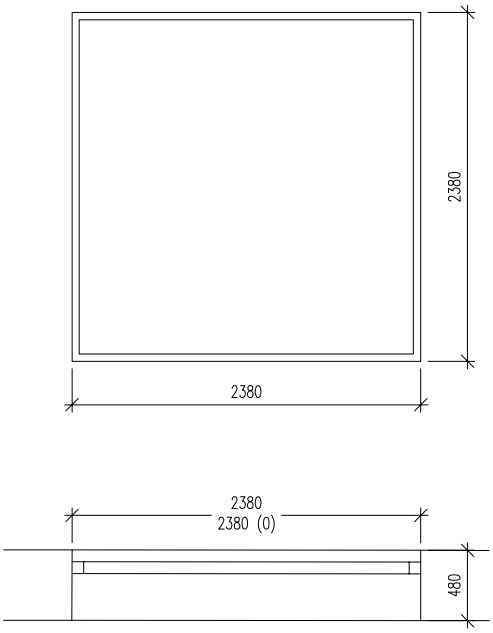


KONTROLNÍ VSTUP DO MEZISTŘEŠNÍHO PROSTORU

STAVEBNÍHO OTVOR: 2380 x 2380 mm, osazeno do líce zdiva
SOUČ. PR. TEPLA OKNEM: -
POPIS: POŽÁRNĚ ODOLNÉ HLINÍKOVÉ OKNO, NEOTVÍRAVÉ
KOVÁNÍ: -
POŽÁRNÍ ODOLNOST: EI 30
ZASKLENÍ: IZOLAČNÍ DVOJSKLO, MLÉČNÉ ZASKLENÍ (VNITŘNÍ SKLO)

| | | | | | |
|---|---|---|---|---|---|
| VÝPRAVNÍ BUDOVA | 1.PP | 1.NP | 2.NP | 3.NP | 4.NP |
| | 0 | 0 | 3 | - | - |
| ADMINISTRATIVNÍ BUDOVA | 1.PP | 1.NP | 2.NP | 3.NP | 4.NP |
| | 0 | 0 | 0 | 0 | 0 |
| DRÁŽNÍ OBJEKT | 1.PP | 1.NP | 2.NP | 3.NP | 4.NP |
| | 0 | 0 | - | - | - |

POČET: 3